Leben im Bad
Living bathrooms

Ketho # KT 6757 L/R/B

Notice de montage

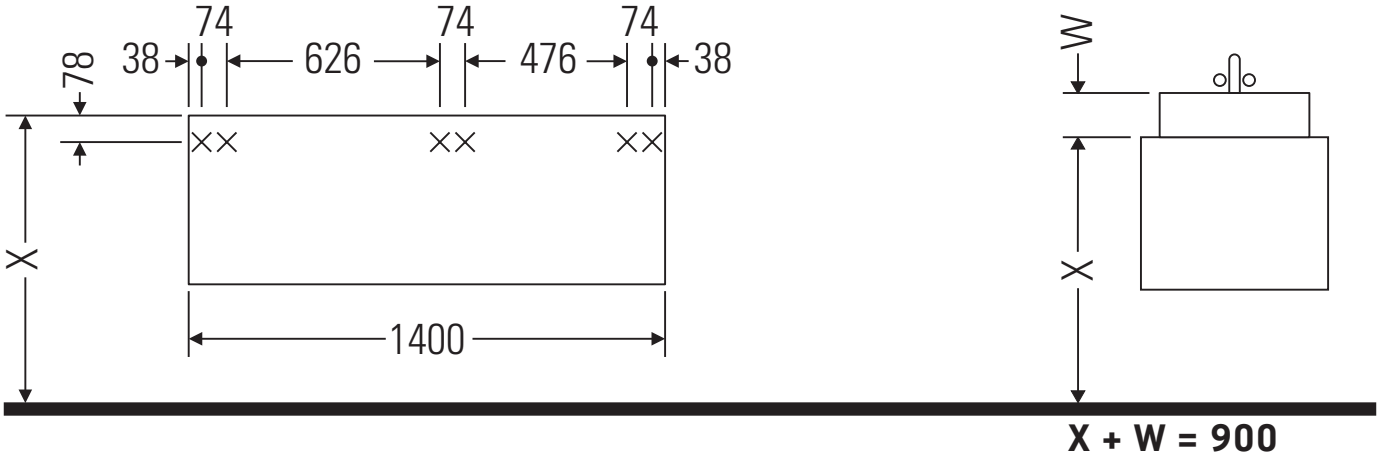

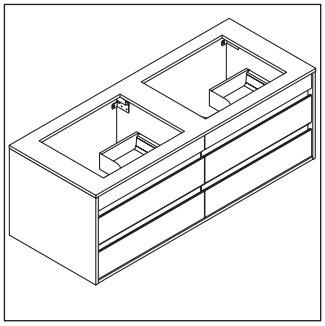

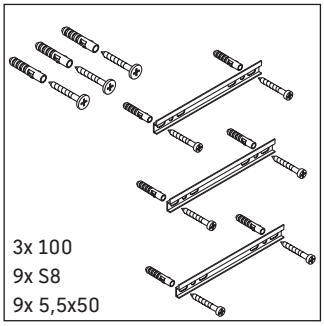

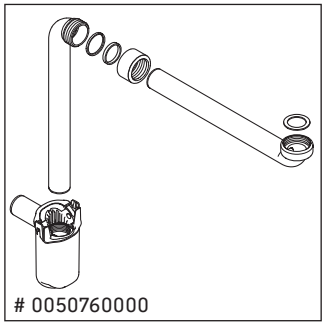

Consignes d'utilisation

La série de meubles de salle de bain est conforme aux normes et directives en vigueur au moment de la livraison et a été conçue pour une utilisation dans les salles de bain. Éviter tout mouillage avec de l'eau, par ex. lors de la douche.
Les céramiques de largeur supérieure à 600 mm doivent être fixées au mur.
Nous nous réservons le droit d'apporter des améliorations techniques ou des modifications externes aux produits présentés.

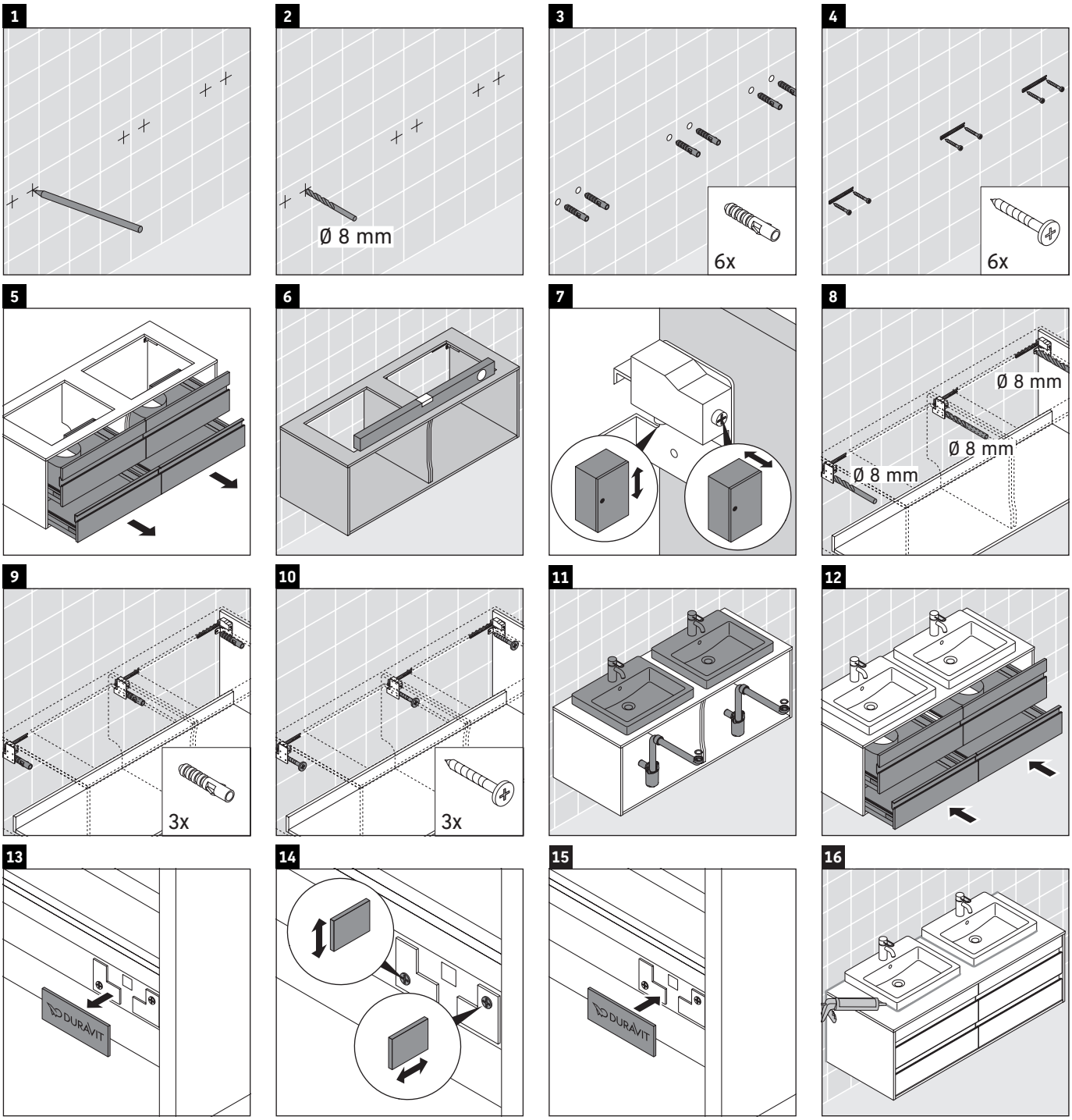

Best.-Nr. KT6757/16.09.2

Duravit AG, Werderstr. 36, 78132 Hornberg, Germany, Phone +49 78 33 700, Fax +49 78 33 70 289, info@duravit.de, www.duravit.de