Leben im Bad
Living bathrooms

DuraStyle # DS 5307

Notice de montage

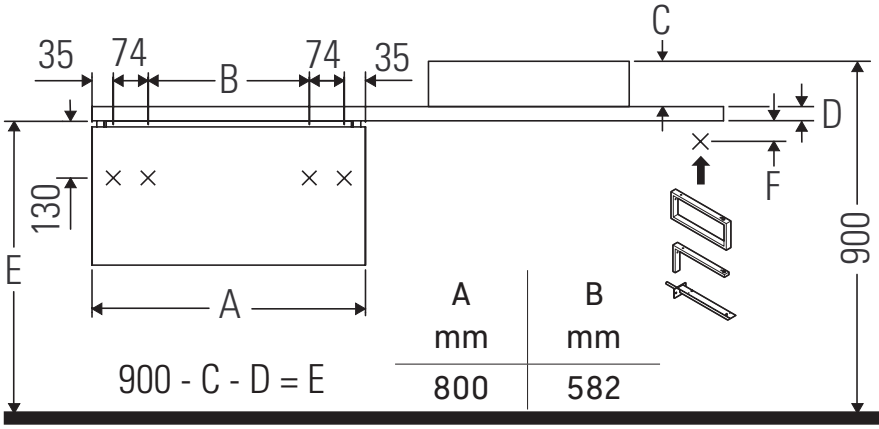

900 - C - D = E

A mm	B mm
800	582

F	D=30 mm	D=45 mm
	80	66
	80	66
	46	31

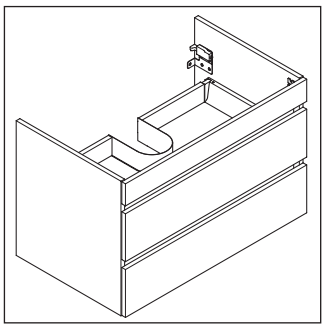

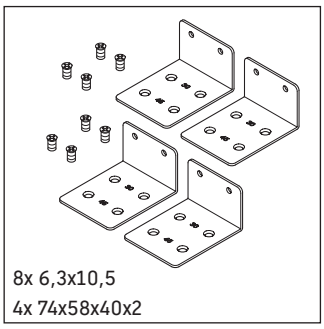

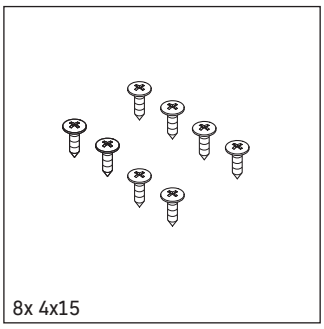

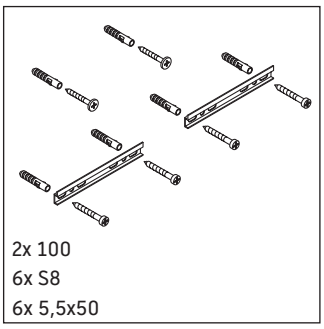

Respecter les cotes de perçage !

Se conformer à toutes les autres instructions de montage !

Consignes d'utilisation

La série de meubles de salle de bain est conforme aux normes et directives en vigueur au moment de la livraison et a été conçue pour une utilisation dans les salles de bain. Éviter tout mouillage avec de l'eau, par ex. lors de la douche.
Les céramiques de largeur supérieure à 600 mm doivent être fixées au mur.
Nous nous réservons le droit d'apporter des améliorations techniques ou des modifications externes aux produits présentés.

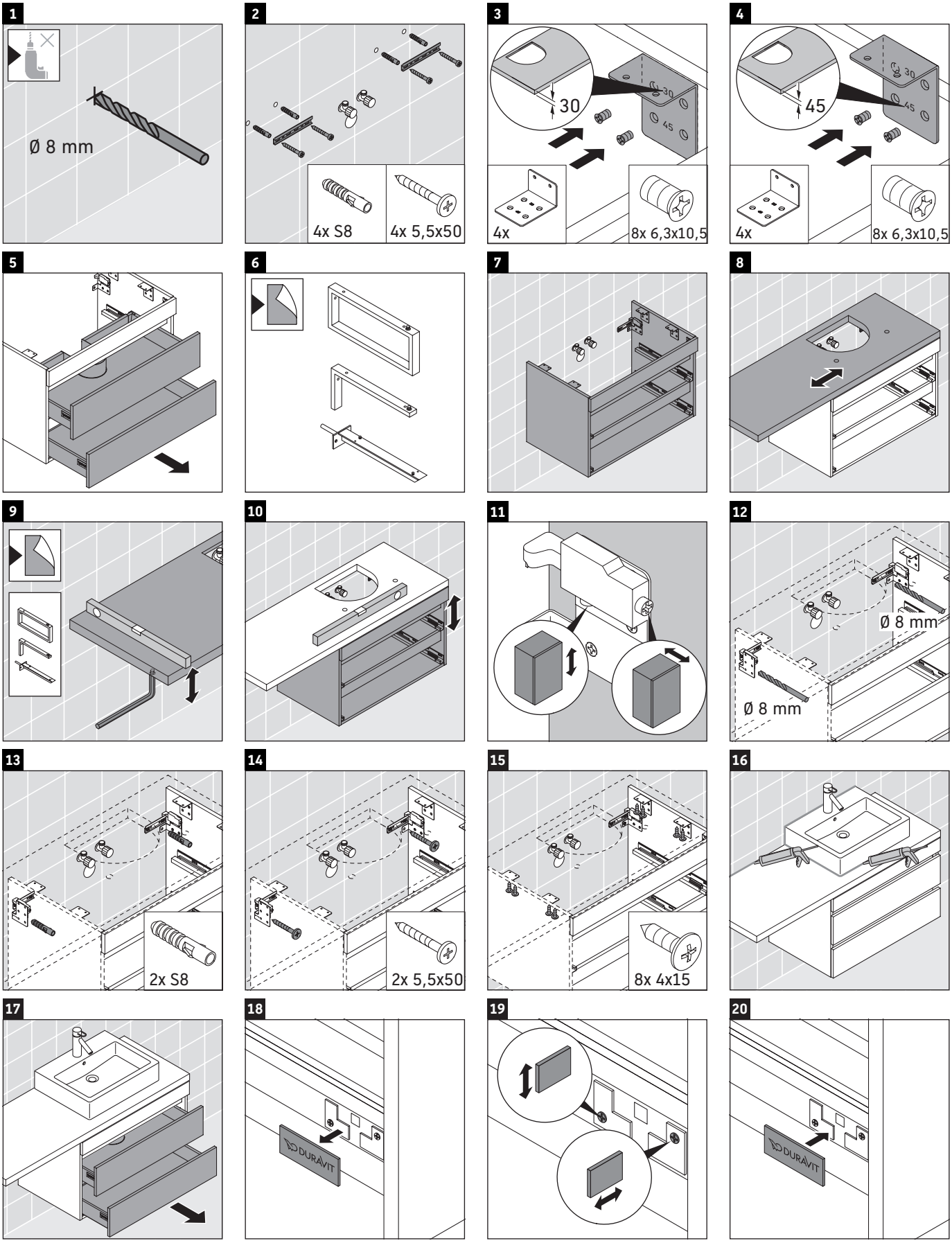

Best.-Nr. DS5307/17.01.1

Duravit AG, Werderstr. 36, 78132 Hornberg, Germany, Phone +49 78 33 70, Fax +49 78 33 700 289, info@duravit.de, www.duravit.de