Brioso # BR 4404

Notice de montage

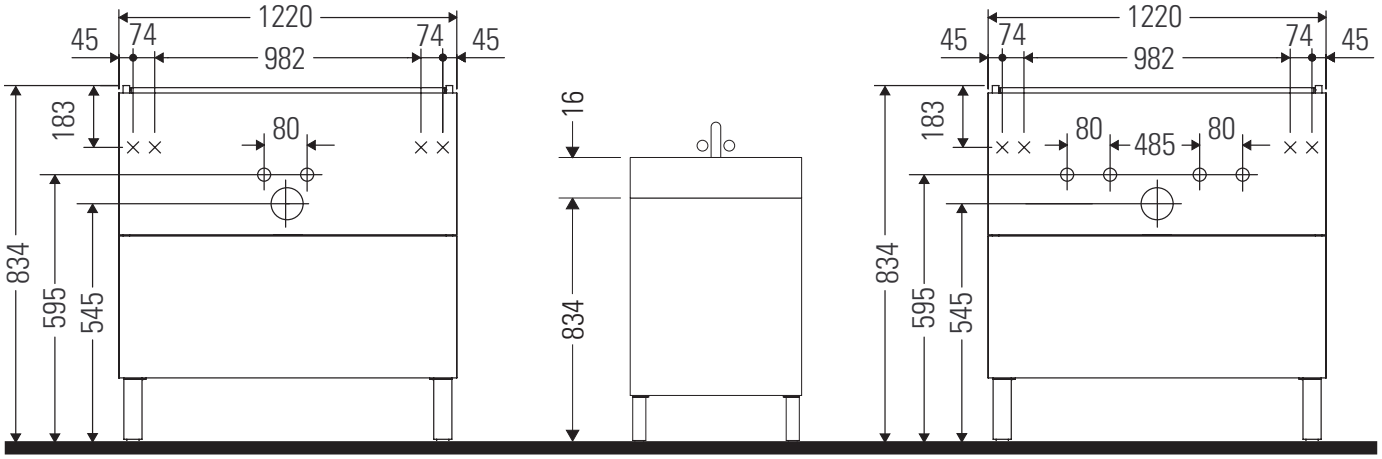

ME by Starck # 233612 / # 236112..00 **ME by Starck # 236112..24**

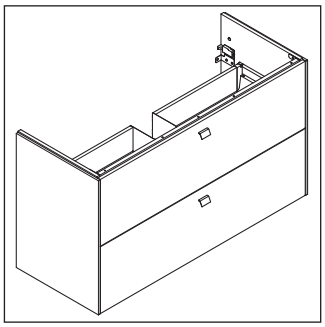

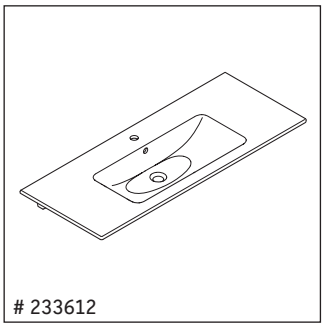

233612

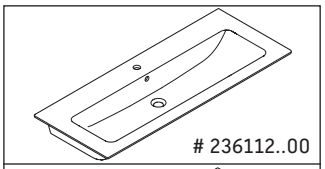

236112..00

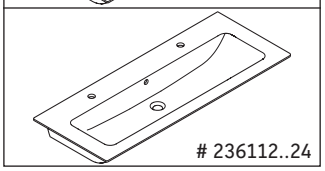

236112..24

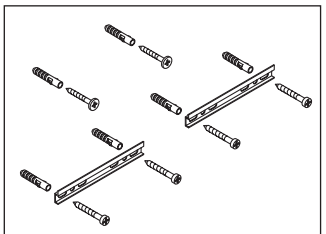

2x 100
6x S8
6x 5,5x50

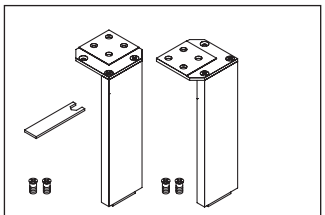

BR 9793
UV 9993

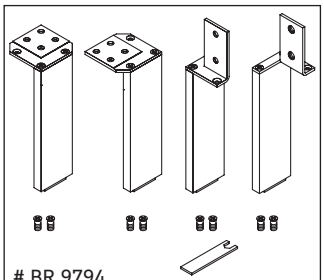

BR 9794
UV 9994

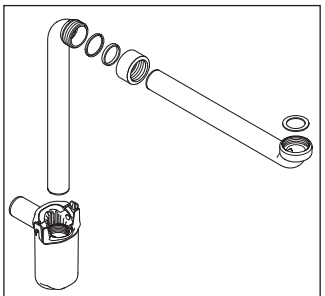

0050760000

Consignes d'utilisation

La série de meubles de salle de bain est conforme aux normes et directives en vigueur au moment de la livraison et a été conçue pour une utilisation dans les salles de bain. Éviter tout mouillage avec de l'eau, par ex. lors de la douche.

Nous nous réservons le droit d'apporter des améliorations techniques ou des modifications externes aux produits présentés.

DURAVIT

1

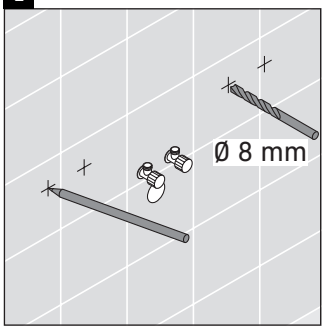

2

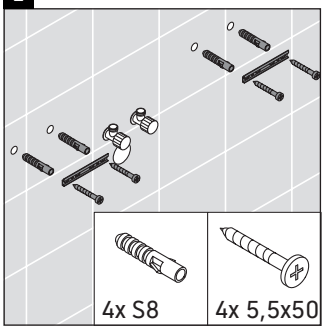

3

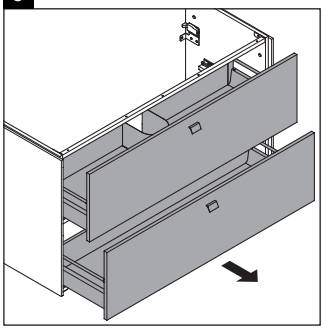

4

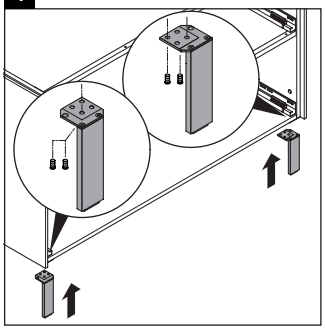

5

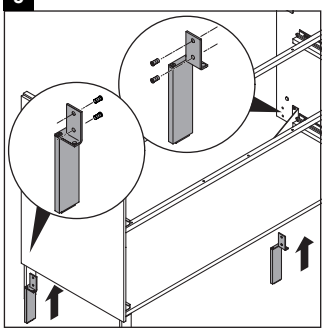

6

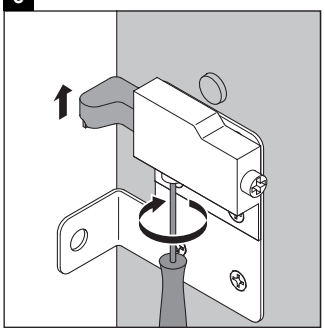

7

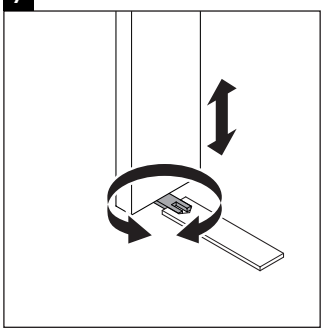

8

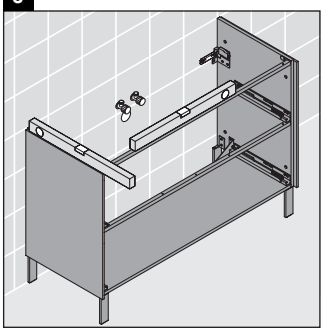

9

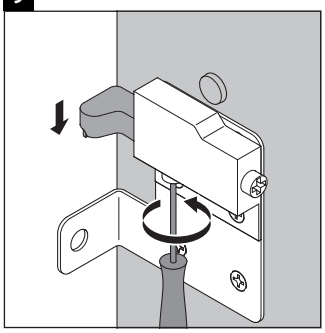

10

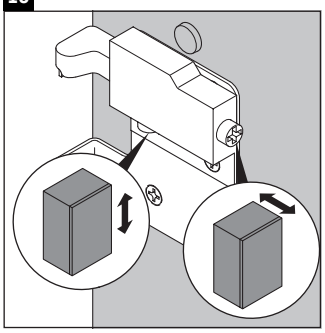

11

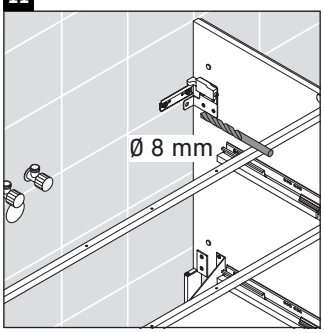

12

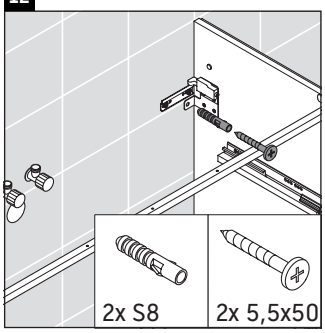

13

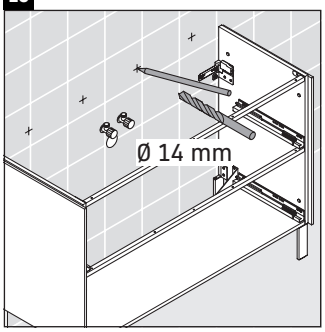

14

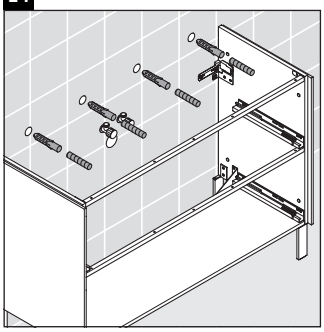

15

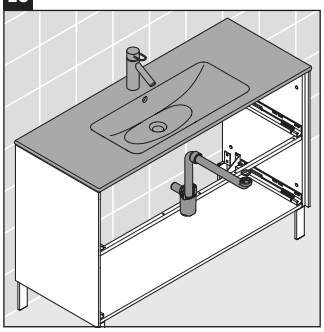

16

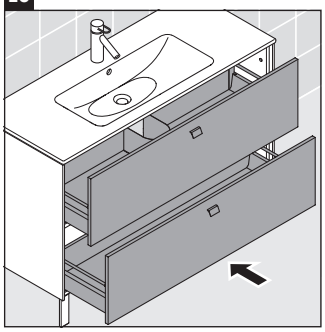

17

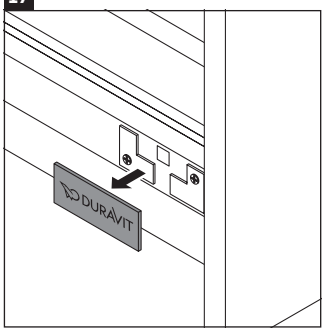

18

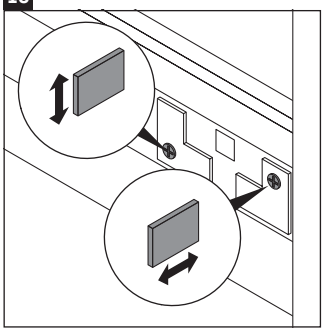

19

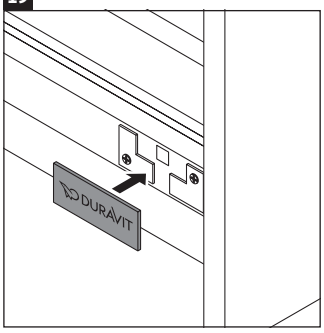

20

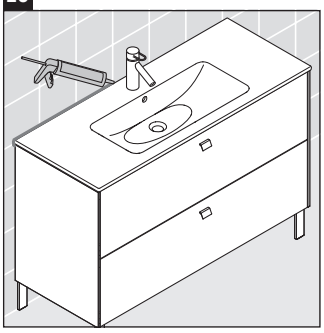

Order no. BR4404/20.01.2

Duravit AG, Werderstr. 36, 78132 Hornberg, Germany, Phone +49 78 33 700, Fax +49 78 33 70 289, info@duravit.de, www.duravit.de